protherm

Напольные газовые котлы
для отопления с возможностью нагрева ГВ во внешнем бойлере

МЕДВЕДЬ 20-60PLO

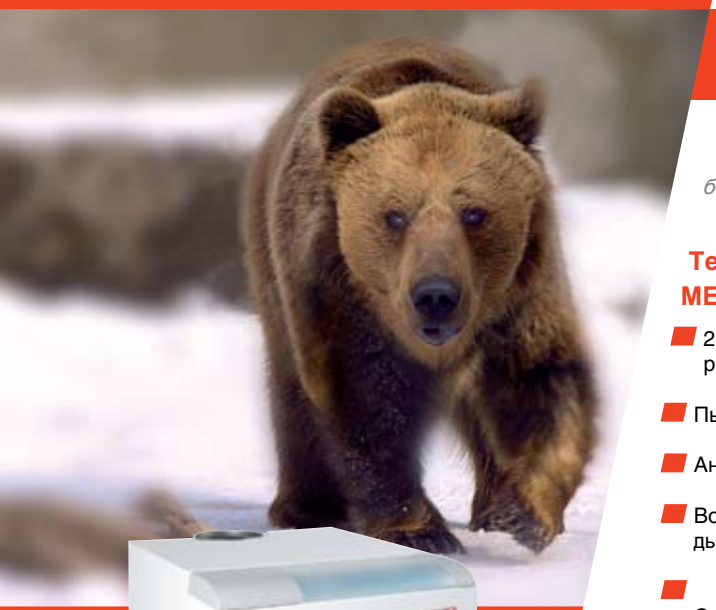

Напольный чугунный котел для отопления и нагрева ГВ во внешнем бойлере емкостью от 100 до 500 литров.

ТЕРМОМИР
тепло - это просто
115068, г. Москва, Пересветов пер., д.1, к.2
тел. (495) 646-11-99 многоканал.; факс (495) 675-00-46
www.thermomir.ru; www.magiepla.ru

Технические характеристики котла МЕДВЕДЬ PLO:

- 2-ступенчатое регулирование мощности для различных режимов работы
- Пьезорозжиг, «негасимое пламя»
- Аналоговое отображение температуры и давления в системе отопления
- Возможность установки вентилятора для принудительного удаления дымовых газов
- Система поддержания комфортного микроклимата в помещении с помощью комнатного регулятора
- Функция «Зима-Лето»
- Модели котлов 60PLO выполнены в 1-ступенчатом исполнении
- Система контроля тяги дымохода
- Термостат насоса – управление работой насоса в зависимости от температурного режима (снижает вероятность конденсации)

Системы управления:

Код заказа	Наименование
1554	Комнатный рег. INSTAT 2
1555	Комнатный рег. INSTAT plus (вместо INSTAT 6)
1556	Комнатный рег. INSTAT plus – беспроводной
1567	Комнатный рег. – биметаллический
1568	Комнатный рег. – мембранный
6195	Комнатный рег. SD2000 Protherm
0020035407	Комнатный рег. THERMOLINK S (вкл./выкл.)

Принадлежности:

Код заказа	Наименование
4663	Комплект для соединения – бойлер B100S и МЕДВЕДЬ PLO в.15: Содержимое соединительного комплекта B100 M-LI v.13 (заказ № 4663): 1. Воздушный клапан 3/8“ № 1900; 2. Клапан предохранительный 300 кПа 1/2“ – 1/2“ MTR № 2037; 3. Трубка соединительная ВЫХОД. № 4516; 4. Насос UPS 15-60/130. №1297; 5. Трубка насос – трехходовой клапан № 4517; 6. Шланги бронированные SV – F 3/4“ – FC 3/4“ № 4519; 7. Трехходовой клапан – каскадный SF25M1S № 2045; 8. Трубка соединительная ВХОД № 4515; 9. Шланги бронированные TV – M 1“ – FC 3/4“ № 4518; Прокладки 30x20x2 AF 400 № 2403; – Прокладки 24x15x2 AF 400 № 2418; Соединительный кабель пятижильный (накопитель) № 4830; Провод M 083 (насос) № 4755; – Провод M 084 (3-жильный) № 4756
2867	Надставка PROTHERM PT 20 для 20PLO
2868	Надставка PROTHERM PT 30 для 30PLO
2869	Надставка PROTHERM PT 40 для 40PLO
PT50	Надставка PROTHERM PT 50 для 50PLO
5992	Переходник с ø60мм на ø80мм R6 для надставки PROTHERM PT 20– 40
7265	Переходник с ø60мм на ø80мм R7 для надставки PROTHERM PT 50
2045	3-ходовый клапан – каскадный SF25M1S+RC

Чугунный теплообменник

Размеры для подключения котла 20-60PLO

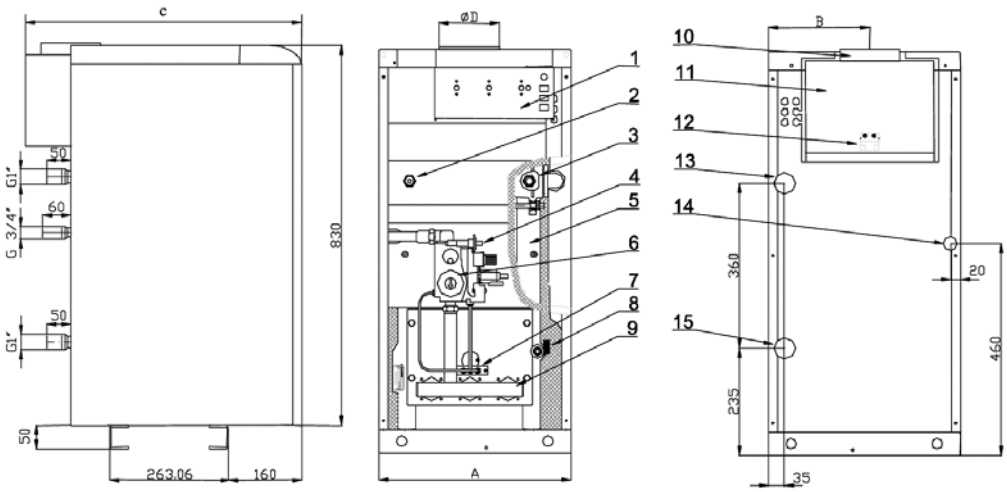

1. Панель управления
2. Измерение давления в системе отопления
3. Измерение температуры теплоносителя
4. Кнопка пьезоэлектрического розжига
5. Чугунный теплообменник котла
6. Газовая арматура
7. Запальная горелка
8. Кран заполнения и слива теплоносителя
9. Горелка
10. Подключение дымохода
11. Стабилизатор тяги
12. Предохранительный термостат
13. Подающая линия отопительной системы
14. Подсоединение газа
15. Обратная линия отопительной системы

		Только отопление				
Технические характеристики	Единицы измерений	Медведь V15 20PLO	Медведь V15 30PLO	Медведь V15 40PLO	Медведь V15 50PLO	Медведь V15 60PLO
Макс. тепловая мощность (природный газ)	[кВт]	18.5	28.5	38.5	49	54.7
Макс. тепловая мощность (пропан)	[кВт]	17.5	26.5	36.5	46.6	53
КПД	[%]	90-92	90-92	90-92	90-92	90-92
Зажигание		Пьезо-розжиг	Пьезо-розжиг	Пьезо-розжиг	Пьезо-розжиг	Пьезо-розжиг
Максимальный расход на I. / II .ст. мощн. – природного газа / пропана	[м^3/час] / [кг/час]	2 / 1.4 1.6 / 1	3 / 2.1 2.4 / 1.4	4.1 / 2.9 3.2 / 2.2	5.2 / 3.7 4.2 / 2.9	5.8 5
Объем воды в котле	[л]	9.1	11.6	14.1	16.6	19.1
Камера сгорания		открытая	открытая	открытая	открытая	открытая
Диаметр дымохода	[мм]	130	130	150	180	180
Максимальная рабочая температура	[°C]	90	90	90	90	90
Давление газа на входе	[мбар]	13-20	13-20	13-20	13-20	13-20
Напряжение питания/ Потребляемая мощность	[В/Вт]	230 / 20	230 / 20	230 / 20	230 / 20	230 / 20
Габаритные размеры – высота / ширина / глубина)	[мм]	880 / 335 / 600	880 / 420 / 600	880 / 505 / 600	880 / 590 / 620	880 / 675 / 620
Масса	[кг]	90	110	130	150	170

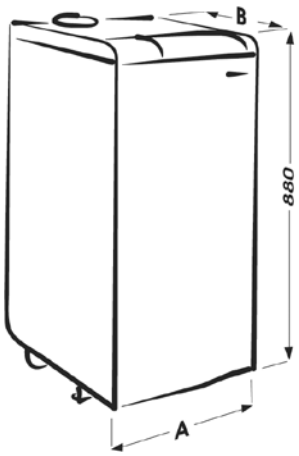

Тип	20 PLO	30 PLO	40 PLO	50 PLO	60 PLO
А, мм	335	420	505	590	675
В, мм	600	600	600	620	620

ISO 9001